FORM NO. FW0503
0503
SUPERSEDES NEW

SELF-PRIMER PUMP REPAIR PARTS
"SPM" SERIES
(For Pricing Refer To Repair Parts Price List)

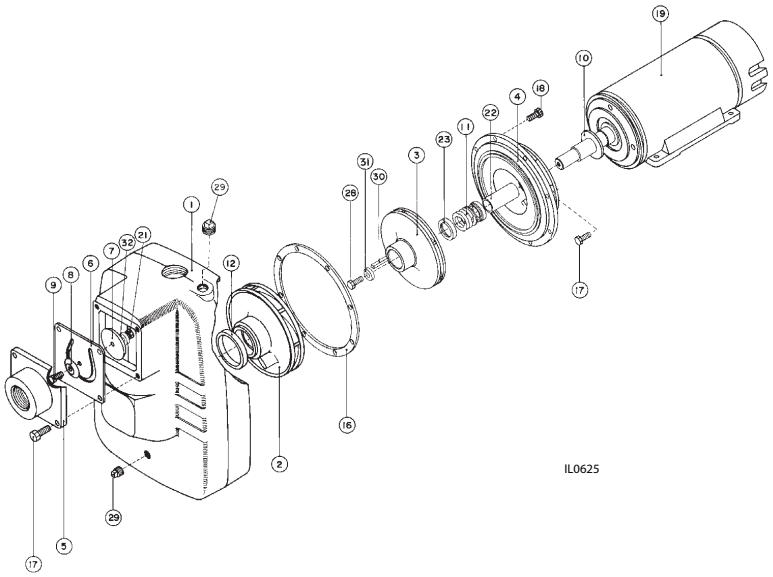

a) SPM30A1 b) SPM30A3 c) SPM50A1 d) SPM50A3

Ref.	Part No.	a	b	c	d	Description	Description	Descripción
1	020595	1	1	1	1	Casing	Boîtier	Carcasa
2	020562	1	1	1	1	Diffuser	Diffuseur	Difusor
3	020560	1	1			Impeller	Roue de Turbine	Impulsor
3	020561			1	1	Impeller	Roue de Turbine	Impulsor
4	020606	1	1	1	1	Adapter	Adapteur	Adaptador
5	020558	1	1			Valve Body	Corps de soupape	Cuerpo de válvula
5	020559			1	1	Valve Body	Corps de soupape	Cuerpo de válvula
6	020565	1	1	1	1	Valve Gasket	Joint d'étanchéité du soupape	Empaque
7	+	1	1	1	1	Top Weight	Poids superieur	Peso superior
8	+	1	1	1	1	Bottom Weight	Poids inferieur	Peso inferior
9	*	1	1	1	1	Hex HD. bolt 1/4UNC x 1ZN PL	Hex HD. Boulon 1/4UNC x 1ZN PL	Perno Hex. 1/4UNC x 1ZN PL
10	+	1		1	1	Flinger	Cavalier	Anillo de goma
10	+		1			Flinger	Cavalier	Anillo de goma
11	020563	1	1	1	1	Seal	Joint	Sello
12	020596	1	1	1	1	Diffuser Ring	Anneau diffuseur	Anillo de difusor
16	020564	1	1	1	1	Gasket	Joint d'étanchéité	Empaque
17	*	8	8	8	8	Hex HD. Bolt 3/8 UNC x 1	Hex HD. Boulon 3/8UNC x 1	Perno Hex. 3/8UNC x 1
18	*	8	8	8	8	Hex HD. Bolt 3/8 UNC x 7/8	Hex HD. Boulon 3/8UNC x 7/8	Perno Hex. 3/8UNC x 7/8
19	134962	1				Motor 3HP*1PH*230V	Moteur 3HP*1PH*230V	Motor 3HP*1PH*230V
19	134965		1			Motor 3HP*3PH*230/460V	Moteur 3HP*3PH*230/460V	Motor 3HP*3PH*230/460V
19	134963			1		Motor 5HP*1PH*230V	Moteur 5HP*1PH*230V	Motor 5HP*1PH*230V
19	134966				1	Motor 5HP*3PH*230/460V	Moteur 5HP*3PH*230/460	Motor 5HP*3PH*230/460
21	*	1	1	1	1	Hex Nut 1/4UNC ZN PL	Hex écrou 1/4 UNC ZN PL	Tuerca 1/4 UNC ZN PL
22	020566	1	1	1	1	Sleeve	Manchon	Manga
23	020597	1	1	1	1	Spring Holder	Ressort détenteur	Resorte de soporte
28	*	1				Hex HD Bolt 3/8 UNC x 7/8	Hex HD. Boulon 3/8 UNC x 7/8	Perno Hex. 3/8 UNC x 7/8
28	*				1	Hex HD. Bolt 3/8UNC x7/8 ZN PL	Hex HD. Boulon 3/8UNCx7/8ZN PL	Perno Hex. 3/8UNCx7/8ZN PL
28	*		1	1		Hex HD. Bolt 3/8 UNC x 7/8 SST	Hex HD. Boulon 3/8 UNC x 7/8 po inox	Perno Hex. 3/8 UNC x 7/8 SST
29	*	2	2	2	2	Pipe Plug 3/4 NPT	Bouchon de tuyau 3/4 NPT	Tapón de tubería 1/4NPT
30	*			1	1	Key 3/16 x 1.375	Cle 3/16 x 1.375	Llave 3/16 x 1.375
30	*	1	1			Key 3/16 x 1.25	Cle 3/16 x 1.25	Llave 3/16 x 1.25
31	*			1	1	Washer	Rondelle	Arandela
31	*	1	1			Washer	Rondelle	Arandela
32	*	1	1	1	1	Washer 1/4	Rondelle	Arandela
						* Standard Hardware Item	Article de quincaillerie standard	Pieza de herraje estándar
						+ Consult Factory	Consulter l'usine	Consulte con la fábrica